BlueSYSTEM-Bundle

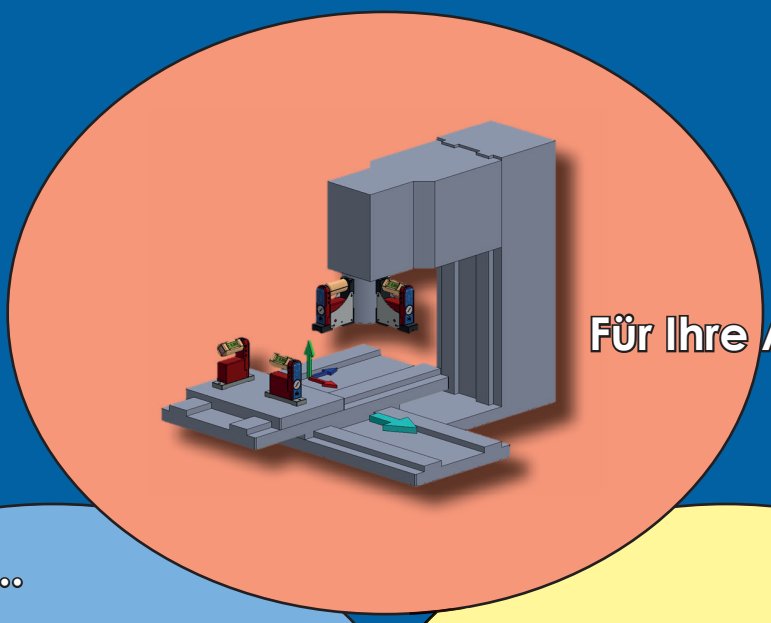

Für Ihre Anwendung ...

... mit unseren Instrumenten ...

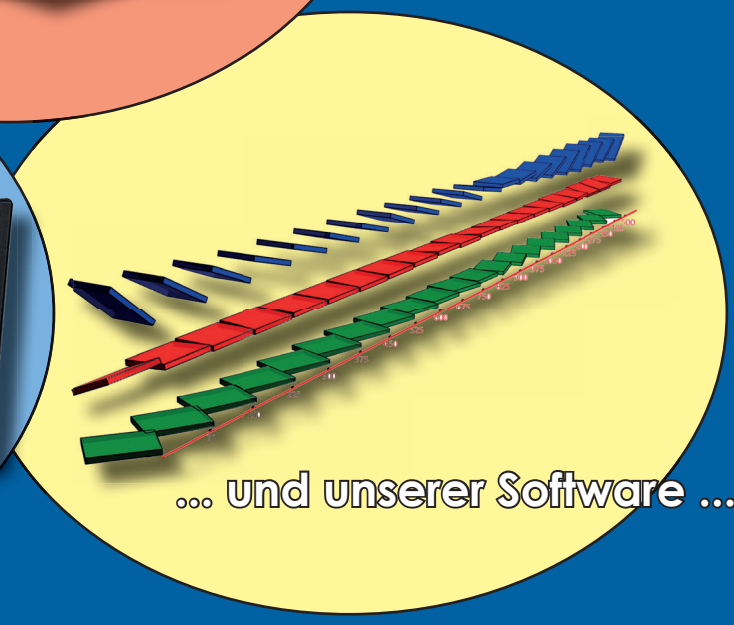

... und unserer Software ...

... bekommen Sie eine einfache und effiziente Lösung.

Version 2020-1

Im Hölderli 13
CH - 8405 Winterthur (Schweiz)
+41(0) 52 233 66 66

+41(0) 52 233 20 53
wyler@wylerag.com
www.wylerag.com

Swiss Quality

BlueSYSTEM-Bundle

Kommunikation ... schnell, einfach und zuverlässig!

Bisher:

Das BlueMETER SIGMA hat zwei Funktionen.

1. Als Interface zum Übertragen der Messwerte zum PC.
2. Als Fernanzeige beim Ausrichten.

Neu:

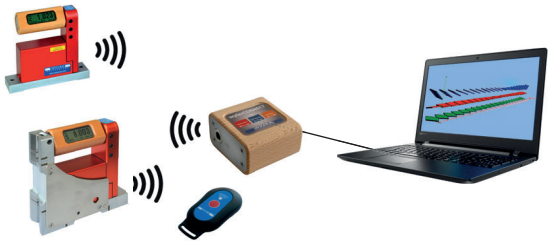

Der wylerCONNECT ist unsere Antwort auf die veränderten Bedürfnisse und Anforderungen heutiger und zukünftiger Messaufgaben.

1. Der wylerCONNECT ist unser neues Interface zum PC.
   - Integrierte Lizenzfunktion.
   - Messgeräte werden automatisch erkannt und können vom Anwender direkt ausgewählt werden.
   - Bluetooth und Bluetooth Low Energy (BLE)-Unterstützung.
2. Das BlueMETER SIGMA ist weiterhin die Fernanzeige unserer Sensoren.

Auswahl des richtigen Messinstrumentes ... so einfach wie noch nie!

Bisher:

	Horizontale Basis			Vertikale Basis		
	flach	prismatisch	Magnet-einsätze	flach	prismatisch	Magnet-einsätze
ttt- bbb-**213**-<sss>	X			X		
ttt- bbb-**217**-<sss>	X			X		X
ttt- bbb-**218**-<sss>	X		X	X		X
ttt- bbb-**219**-<sss>	X					
ttt- bbb-**223**-<sss>	X				X	
ttt- bbb-**227**-<sss>	X				X	X
ttt- bbb-**228**-<sss>	X		X		X	X
ttt- bbb-**229**-<sss>	X		X		X	
ttt- bbb-**233**-<sss>		X		X		
ttt- bbb-**237**-<sss>		X		X		X
ttt- bbb-**238**-<sss>		X		X		X
ttt- bbb-**239**-<sss>		X	X	X		
ttt- bbb-**243**-<sss>		X			X	
ttt- bbb-**247**-<sss>		X			X	X
ttt- bbb-**248**-<sss>		X	X		X	X
ttt- bbb-**249**-<sss>		X	X		X	

Neu:

Vorkonfigurierte BlueSYSTEM-Bundle, welche mit Hilfe von wenigen Optionen flexibel an die spezifische Anwendung des Kunden angepasst werden können.

... einfach und klar

BlueSYSTEM-Bundle

Ich kenne die Anwendung ... aber welches ist das richtige BlueSYSTEM-Bundle?

Die Anwendungsbereiche für jedes BlueSYSTEM-Bundle sind klar ersichtlich;
=> hier als Beispiel das BlueSYSTEM-Bundle 1 mit der Software wylerSPEC:

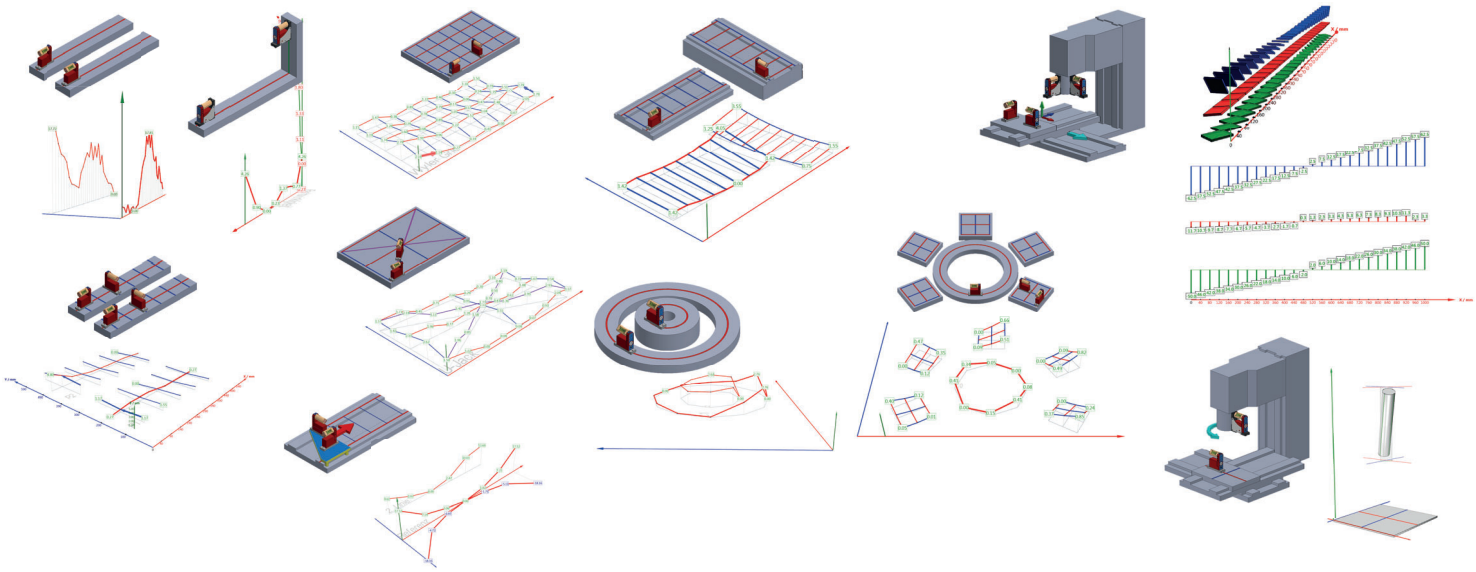

Was beinhaltet ein BlueSYSTEM-Bundle?

Ein BlueSYSTEM-Bundle besteht aus zwei Geräten aus der BlueSYSTEM-Reihe mit den gewünschten Optionen und – bei der Verwendung von Software – dem Interface wylerCONNECT;
=> hier als Beispiel das BlueSYSTEM-Bundle 1 mit der Software wylerSPEC:

BlueLEVEL 1 *BlueLEVEL 2* *Optionale Anzeigegeräte* *wylerCONNECT* *Software*

Optionen:

... effizient und zuverlässig

BlueSYSTEM-Bundle

Wo liegen die Vorteile der BlueSYSTEM-Bundle?

Für den Anwender:

- Einfache Auswahl der optimalen Instrumente für die eigene Anwendung, durch klar definierte Pakete
- Flexible Anpassung an spezifische Anforderungen mit Hilfe einiger weniger Optionen
- Zuverlässige drahtlose Kommunikation
- Offen und kompatibel mit zukünftigen WYLER Lösungen
- Ökonomische Lösung

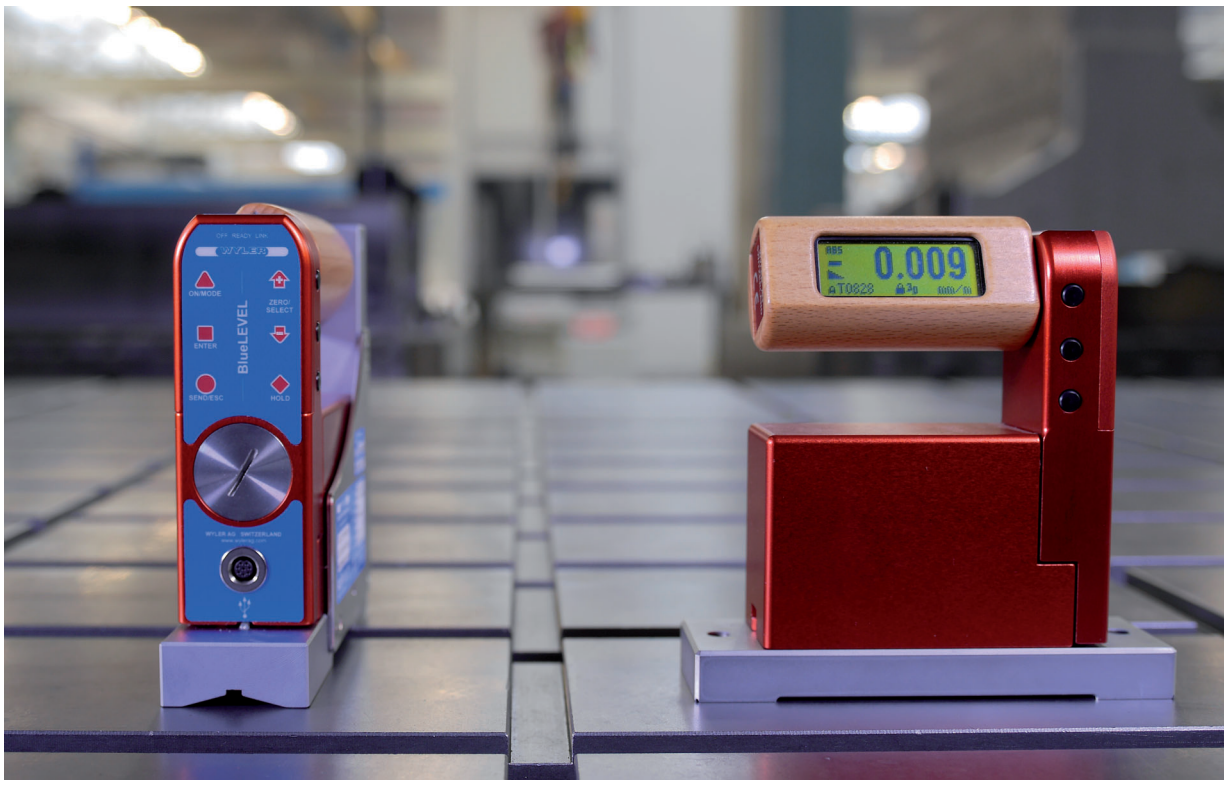

www.wylerag.com

Videos WYLER AG
Qualität - Innovation - Service

Facebook Channel WYLER AG
www.facebook.com/wylerSWISS

Neigungsmesssysteme. Genau. Seit 1928.